maty
WWW.HRISTEMATY.CZ

HR-HHR03A01-0002-

Wood Play / Altán



Vybavení

6x sloupek, 1x střecha, 5x lavice, bočnice

SPECIFIKACE	
Rozměry prvku (d x š x v)	400 x 347 x 350 cm
Počet uživatelů	15
V souladu s normou:	EN 1176-1: 2017



24.11.2026

HR-HHR03A01-0002-

Wood Play / Altán

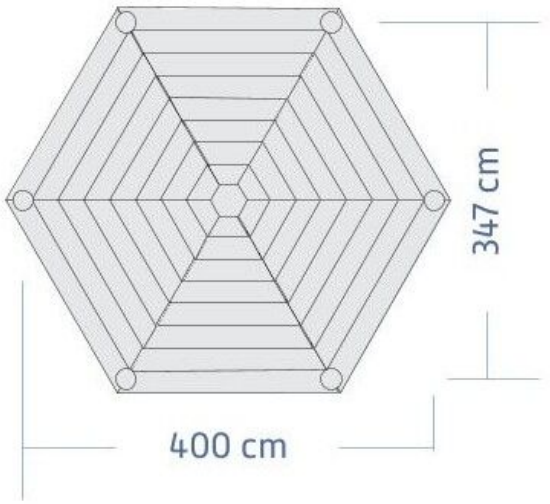

Použité materiály

Dřevo akát/dub



Akátové a dubové dřevo vyniká vysokou pevností, tvrdostí a dlouhou životností.

Pozinkovaný spojovací materiál



Hlavní výhody pozinkovaného spojovacího materiálu jsou vynikající ochrana proti korozi a dlouhá životnost. Vrstva zinku tvoří pevnou bariéru, která chrání ocel před vlhkostí a vzduchem.

Vyhrazujeme si právo na změny produktů bez upozornění za účelem zlepšení kvality. Obrázky jsou informativní a nemusí odpovídat skutečně dodávanému zboží. Neodpovídáme za tiskové chyby. Ve všem ostatním platí naše obchodní podmínky.