HR-HHR01L01-0021-00

Wood Play / Kladina



Vybavení

2x sloupek, 1x kulatina

SPECIFIKACE	
Rozměry prvku (d x š x v)	300 x 20 x 45 cm
Dopadová plocha (d x š)	600 x 320 cm
Dopadová plocha	Volný prostor bez požadavku na dopadový materiál - 19,5 m²
Výška volného pádu	45 cm
Věková skupina	3-15 let
Počet uživatelů	1
V souladu s normou:	EN 1176-1: 2017

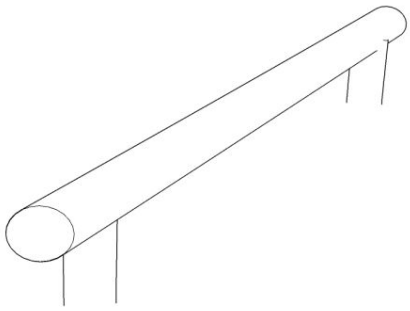

HR-HHR01L01-0021-00

Wood Play / Kladina

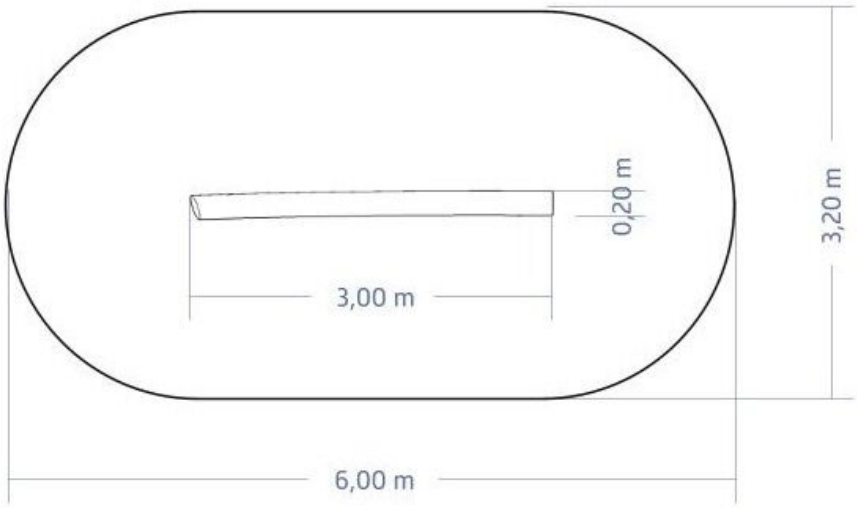

Použité materiály

Dřevo akát/dub



Akátové a dubové dřevo vyniká vysokou pevností, tvrdostí a dlouhou životností.

Pozinkovaný spojovací materiál



Hlavní výhody pozinkovaného spojovacího materiálu jsou vynikající ochrana proti korozi a dlouhá životnost. Vrstva zinku tvoří pevnou bariéru, která chrání ocel před vlhkostí a vzduchem.

Vyhrazujeme si právo na změny produktů bez upozornění za účelem zlepšení kvality. Obrázky jsou informativní a nemusí odpovídat skutečně dodávanému zboží. Neodpovídáme za tiskové chyby. Ve všem ostatním platí naše obchodní podmínky.