HR-HHR01L01-0023-00

Wood Play / Trojkladina

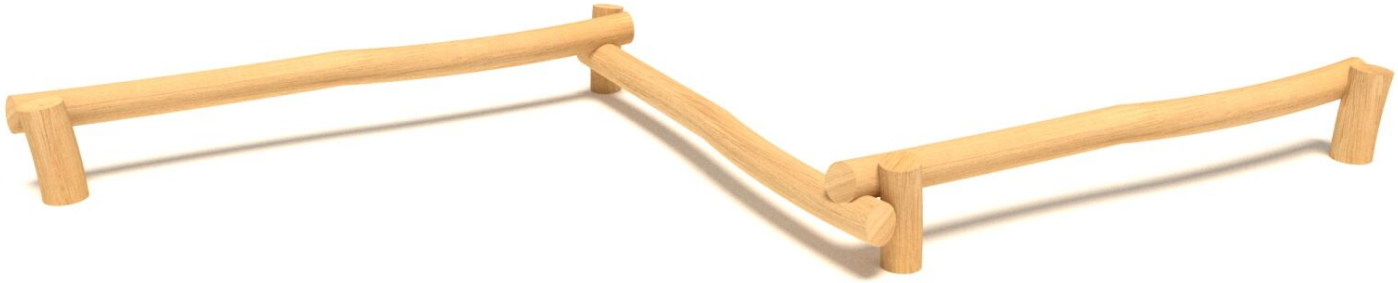

Vybavení

4x sloupek, 3x kulatina

SPECIFIKACE	
Rozměry prvku (d x š x v)	480 x 250 x 40 cm
Dopadová plocha (d x š)	780 x 550 cm
Dopadová plocha	Volný prostor bez požadavku na dopadový materiál - 30 m²
Výška volného pádu	40 cm
Věková skupina	3-15 let
Počet uživatelů	3
V souladu s normou:	EN 1176-1: 2017

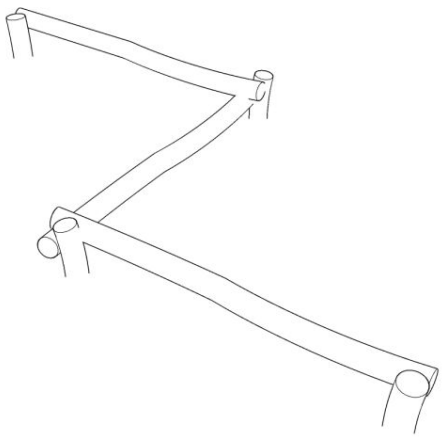

HR-HHR01L01-0023-

Wood Play / Trojkladina

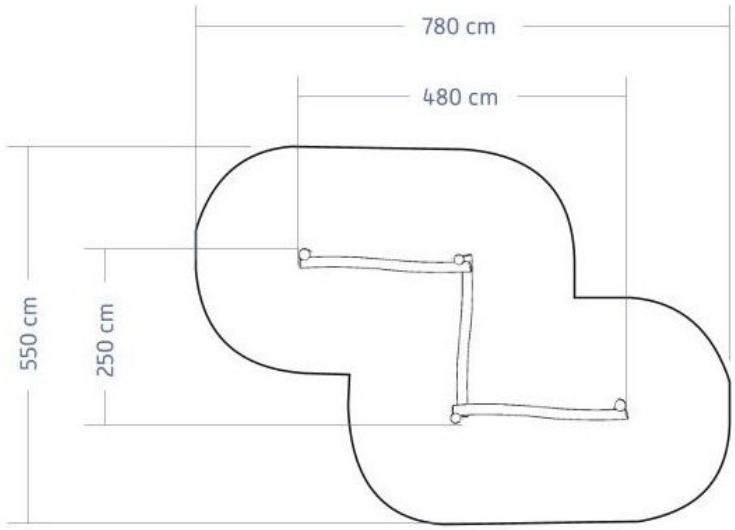

Použité materiály

Dřevo akát/dub



Akátové a dubové dřevo vyniká vysokou pevností, tvrdostí a dlouhou životností.

Pozinkovaný spojovací materiál



Hlavní výhody pozinkovaného spojovacího materiálu jsou vynikající ochrana proti korozi a dlouhá životnost. Vrstva zinku tvoří pevnou bariéru, která chrání ocel před vlhkostí a vzduchem.

Vyhrazujeme si právo na změny produktů bez upozornění za účelem zlepšení kvality. Obrázky jsou informativní a nemusí odpovídat skutečně dodávanému zboží. Neodpovídáme za tiskové chyby. Ve všem ostatním platí naše obchodní podmínky.