HR-HHPR1D01-0001-00

Wood Play / Kladina



Vybavení

2x sloupek, 1x trám

SPECIFIKACE	
Rozměry prvku (d x š x v)	300 x 10 x 40 cm
Dopadová plocha (d x š)	600 x 310 cm
Dopadová plocha	volný prostor - 17 m²
Výška volného pádu	30 cm
Věková skupina	3-15 let
Počet uživatelů	2
V souladu s normou:	EN 1176-1: 2017

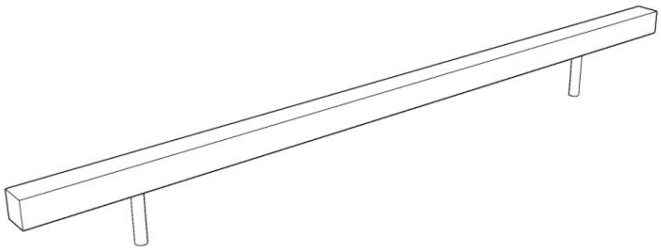

HR-HHPR1D01-0001-

Wood Play / Kladina

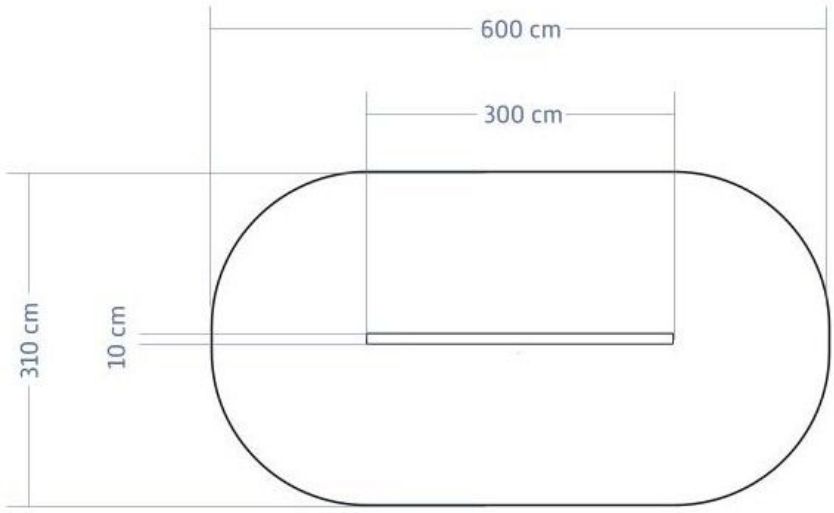

Použité materiály

Dřevo akát/dub



Akátové a dubové dřevo vyniká vysokou pevností, tvrdostí a dlouhou životností.

Pozinkovaný spojovací materiál



Hlavní výhody pozinkovaného spojovacího materiálu jsou vynikající ochrana proti korozi a dlouhá životnost. Vrstva zinku tvoří pevnou bariéru, která chrání ocel před vlhkostí a vzduchem.

Vyhrazujeme si právo na změny produktů bez upozornění za účelem zlepšení kvality. Obrázky jsou informativní a nemusí odpovídat skutečně dodávanému zboží. Neodpovídáme za tiskové chyby. Ve všem ostatním platí naše obchodní podmínky.