HR-HHR01D01-0002-

Wood Play / Kreslící tabule PICASO

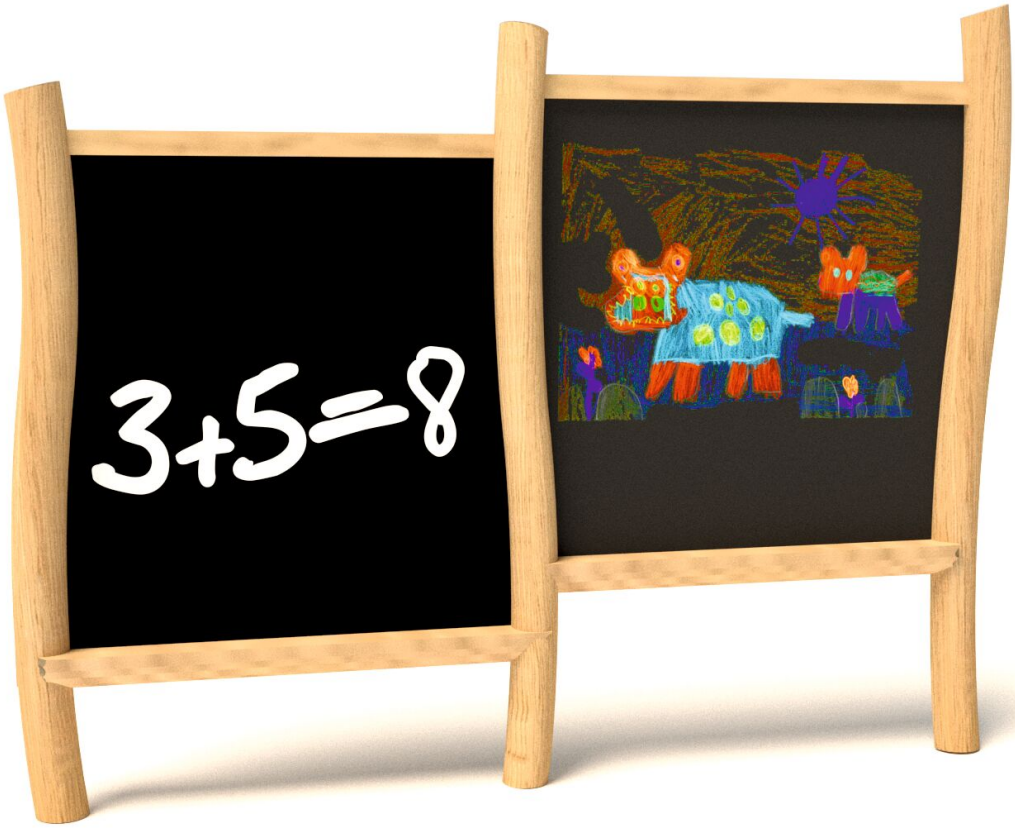

Vybavení

3x sloupek, 2x deska z voděodolné překližky

SPECIFIKACE	
Rozměry prvku (d x š x v)	260 x 16 x 200 cm
Dopadová plocha (d x š)	560 x 316 cm
Dopadová plocha	Volný prostor bez tlumícího materiálu - 16 m²
Výška volného pádu	0 cm
Věková skupina	3-10 let
Počet uživatelů	4
V souladu s normou:	EN 1176-1: 2017

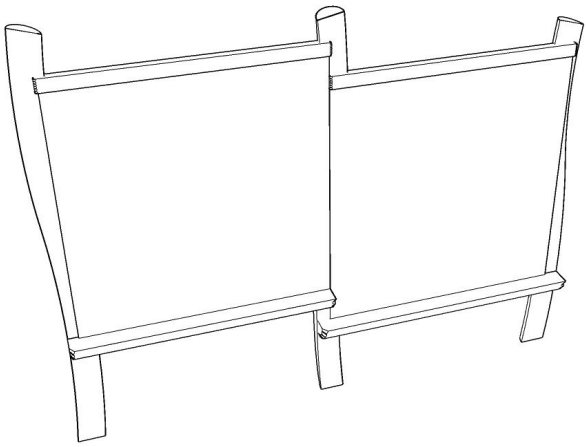

maty
WWW.HRISTEMATY.CZ



HR-HHR01D01-0002-

Wood Play / Kreslící tabule PICASO

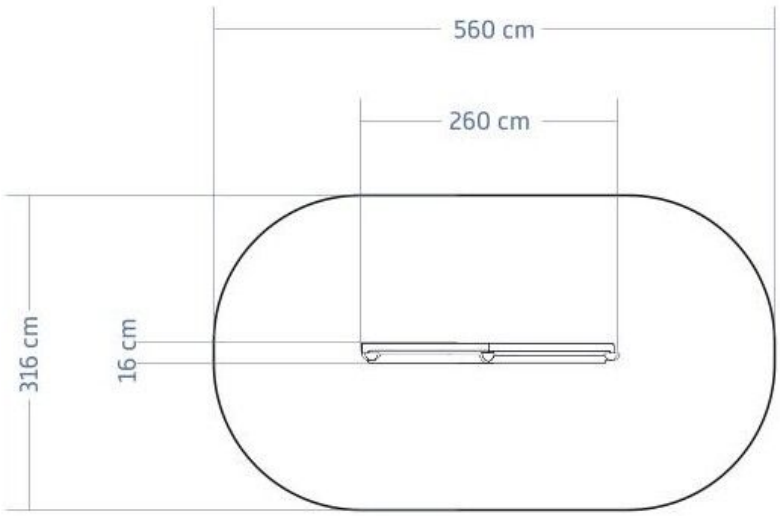

Použité materiály

Dřevo akát/dub



Akátové a dubové dřevo vyniká vysokou pevností, tvrdostí a dlouhou životností.

Pozinkovaný spojovací materiál



Hlavní výhody pozinkovaného spojovacího materiálu jsou vynikající ochrana proti korozi a dlouhá životnost. Vrstva zinku tvoří pevnou bariéru, která chrání ocel před vlhkostí a vzduchem.

Vyhrazujeme si právo na změny produktů bez upozornění za účelem zlepšení kvality. Obrázky jsou informativní a nemusí odpovídat skutečně dodávanému zboží. Neodpovídáme za tiskové chyby. Ve všem ostatním platí naše obchodní podmínky.