1222_TEL

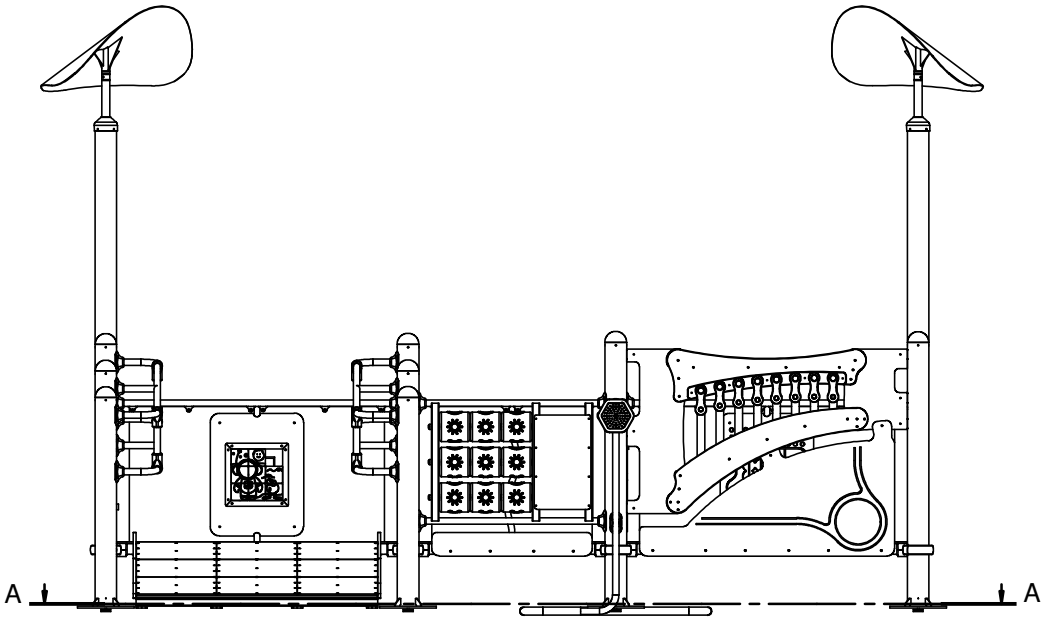
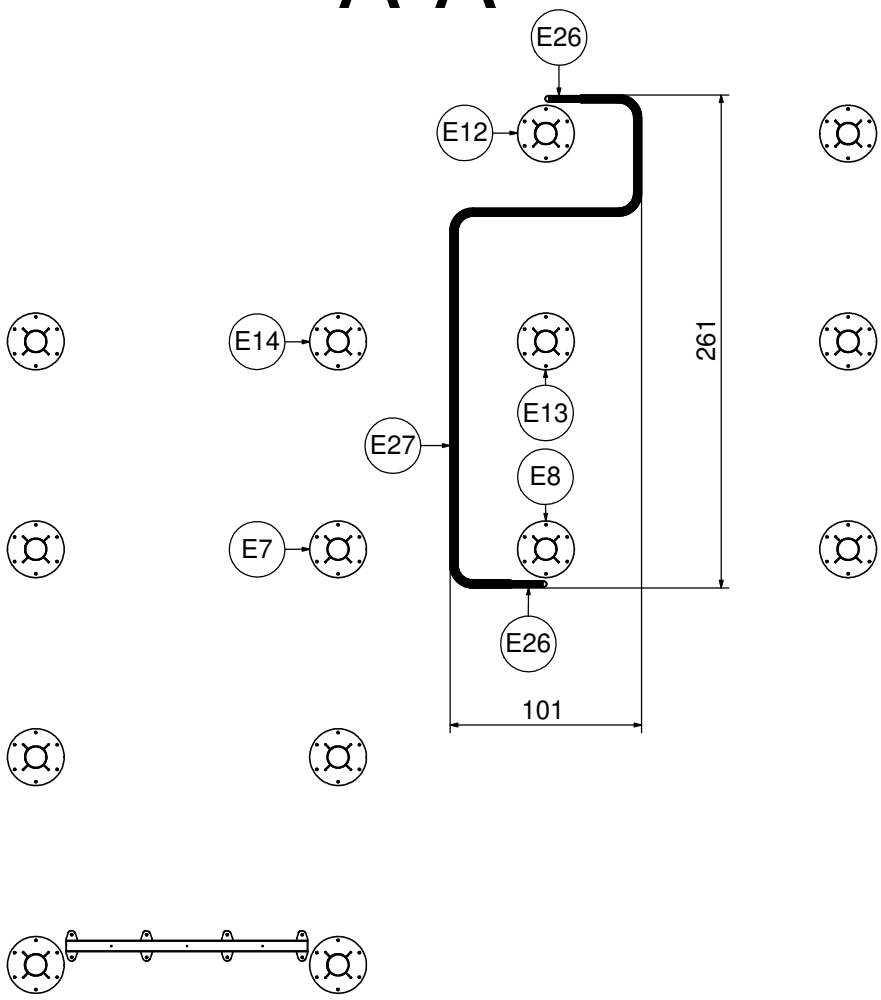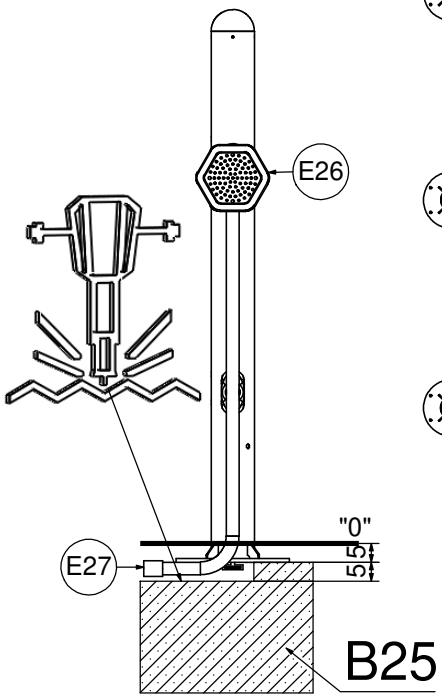
A-A